Belmont
Karakteristiek profiel

De Belmont is een stijlvolle, karakteristieke dakpan met de praktische voordelen van een groter formaat. Door het eigen profiel van de dakpan ontstaat een mooi dakvlak met een bijna grafisch lijnenspel. De Belmont is esthetisch verantwoord, zowel bij renovatie als nieuwbouw.

KLEUREN EN AFWERKINGEN

De Belmont is er in vier varianten: geëngobeerd antraciet mat vol donker, moka, rood rustiek en natuurrood naturel. Meer informatie over de afwerkingen vindt u op pagina 166.

● antraciet mat vol donker engobe

● moka engobe

● rood rustiek engobe

● natuurrood naturel

● DONKERE SCHERF ● RODE SCHERF

TECHNISCHE GEGEVENS

Keramische dakpan	
Afmeting (lxb)	**465 x 326 mm**
Werkende breedte	**280 mm +/- 1 mm**
Gewicht	**4,1 kg**
Aantal per m^2	**9,7 – 11,9**
Gemiddeld gewicht per m^2	**ca. 44,3 kg**
Dakhelling minimaal	**22°**
Modelgebonden daksysteemcomponenten Euro-panhaak Belmont, rekenwaarde	**58 N**

Door bakkrimp zijn kleine afwijkingen mogelijk. Indien u aan uiterste maten gebonden bent, is het raadzaam vooraf te controleren of de geleverde dakpannen en gevelpannen deze toelaten.

DAKHELLING

	Latafstand (mm)	Panlat afmeting minimaal (mm)	Tengelhoogte minimaal (mm)	Onderdakeisen voor daksysteemgarantie
15° – 17,5°	300 – 370	21 x 48	20	Divoroll Top RU / Divoroll Maximum+ 2S
17,5° – 22°	300 – 370	21 x 48	20	Divoroll Universal 2S / Divoroll Elite 2S / Divoroll Top RU / Divoroll Maximum+ 2S
22° – 25°	300 – 370	21 x 48	20	Standaard onderdak* / Divoroll Universal 2S / Divoroll Elite 2S / Divoroll Top RU / Divoroll Maximum+ 2S
25° – 75°	300 – 370	21 x 48	10	Standaard onderdak* / Divoroll Universal 2S / Divoroll Elite 2S / Divoroll Top RU / Divoroll Maximum+ 2S
75° – 90°	300 – 370	30 x 52	10	Standaard onderdak* / Divoroll Universal 2S / Divoroll Elite 2S / Divoroll Top RU / Divoroll Maximum+ 2S

* Standaard onderdak; een lekwaterafvoerend onderdak conform de BRL 1513 en de BRL 0101. De meeste standaard dakelementen voldoen hieraan.

Randvoorwaarden voor bovenstaande tabel

Controleer of het dak voldoet aan bovenstaande criteria, dan kan de minimaal vereiste Spirtech-folie bepaald worden met de tabel.

- Voor de **Belmont** geldt: daklengte is kleiner dan **0,5 x dakhelling, tot maximaal 10 m**[1];
- Nokhoogte is maximaal 15 m[1];
- Het project ligt niet in de kustzone. Voor kustzone geldt dat de afstand van het bouwwerk tot open water, met een strijklengte (strijklengte is de ononderbroken afstand waarover wind over het water kan waaien) van tenminste 2 km. minder is dan 10x de bouwwerkhoogte;
- Alleen eenvoudige dakvormen (zadeldak, mansardedak, pyramidedak of lessenaarsdak); geen bijzondere dakvormen;
- Het ontwerp en de uitvoering voldoen aan de BRL 1513 en de URL 0180.

Als uw project niet onder deze voorwaarden valt, kunt u advies vragen bij de afdeling Dakservice.

TECHNISCHE TEKENINGEN

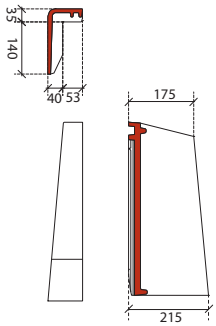

gevelflap links

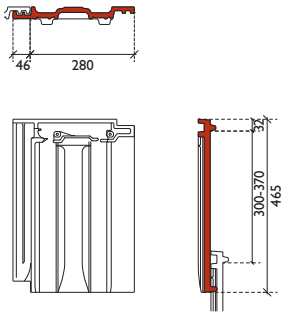

normale pan

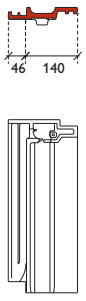

halve pan

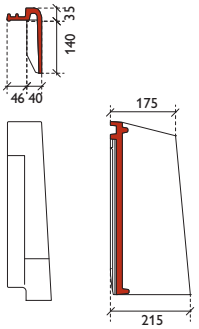

gevelflap rechts

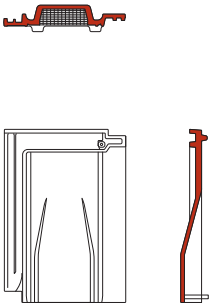

ventilatiepan
(ventilatieopening ca. 3.400 mm²)

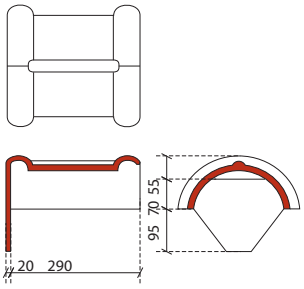

halfronde eindvorst
model Tegelen

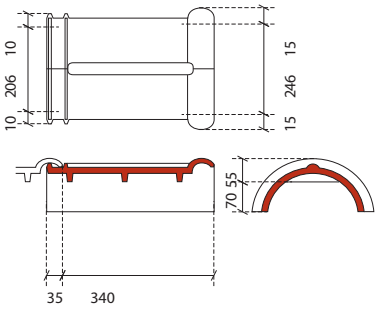

halfronde vorst
model Tegelen

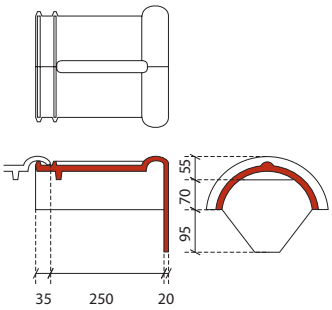

halfronde beginvorst
model Tegelen

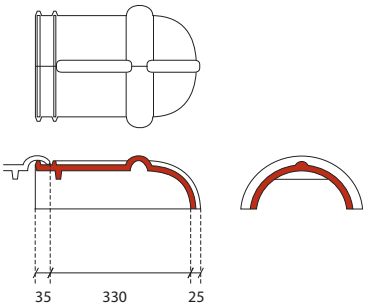

halfronde hoekkeperbeginvorst
model Tegelen

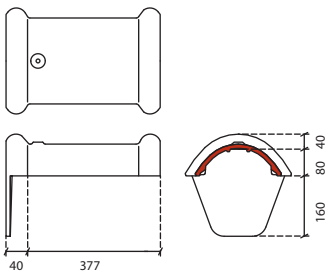

halfronde eindvorst type S
voor de kleur rood rustiek en moka

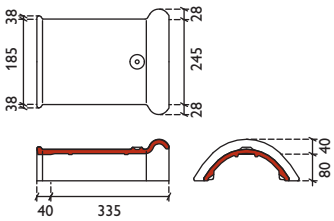

halfronde vorst type S
voor de kleur rood rustiek en moka

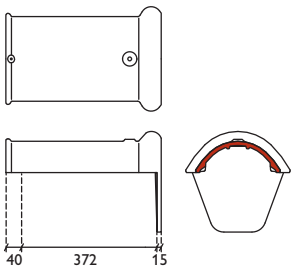

halfronde beginvorst type S
voor de kleur rood rustiek en moka

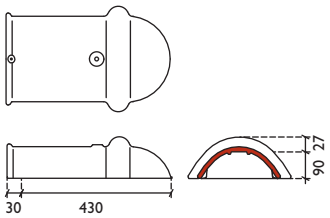

halfronde hoekkeperbeginvorst type S
voor de kleur rood rustiek en moka

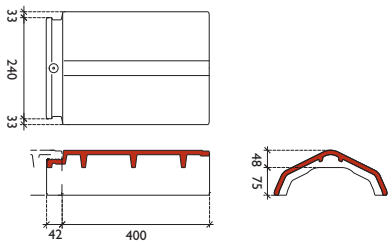

HV vorst type S

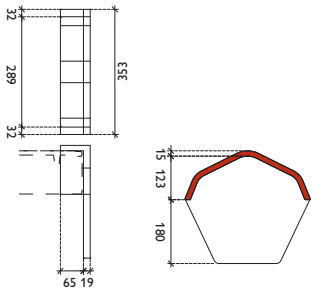

HV topgevelplaat type S

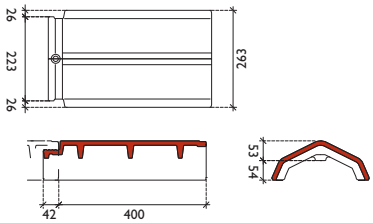

HV hoekkepervorst type S

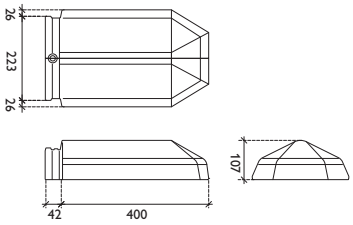

HV hoekkeperbeginvorst type S

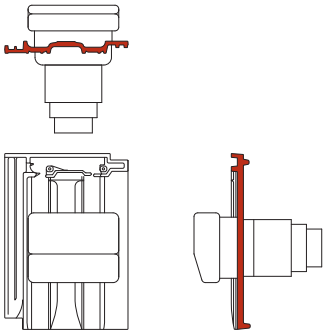

ontluchtingspan met adapter

LATAFSTANDEN STANDAARD KNIKPAN

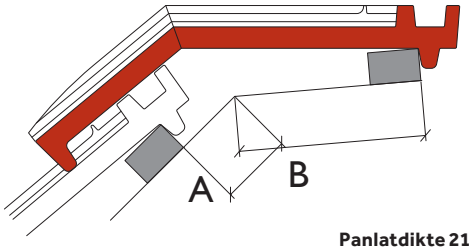

			Panlatdikte 21 mm			Panlatdikte 24 mm			Panlatdikte 31 mm		
			135°	**140°**	**145°**	**135°**	**140°**	**145°**	**135°**	**140°**	**145°**
A	**Afstand 'A' onder dakknik (mm[1])**	minimaal	33	36	47	32	37	40	29	32	44
		maximaal	51	58	79	50	57	78	47	54	76
B	**Afstand 'B' boven dakknik (mm[1])**		124	127	107	123	127	107	120	124	104

Maatvoering standaard knikpan op het onderdak. Latafstand tot knik over de panlat gemeten.

KNIKPAN SPECIAAL OP MAAT

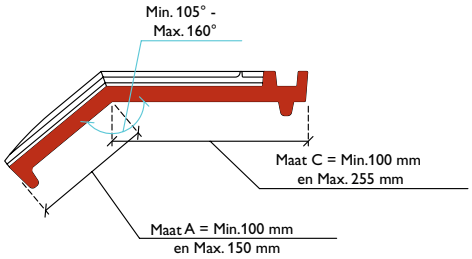

HULPSTUKKEN

TYPE	TOEPASSING	BEVESTIGING
Halfronde vorst 2,95 st/m[1]	Afdekking van nok en hoekkeper	1 Euro-vorsthaak voor Halfronde vorst
Halfronde begin- en eindvorst	Afdekking van einden nok	1 Euro-vorsthaak voor Halfronde vorst en 1 RVS torxschroef & neopreen-volgring 70 mm in flap
Halfronde vorst type S (bij kleur rood rustiek en moka) 3,03 st/m[1]	Afdekking van nok en hoekkeper	1 RVS torxschroef & neopreen-volgring 70 mm
Halfronde begin- en eindvorst type S (bij kleur rood rustiek en moka)	Afdekking van einden nok	1 RVS torxschroef & neopreen-volgring 70 mm en 1 RVS torxschroef & neopreen-volgring 70 mm in flap
HV vorst type S 2,5 st/m[1]	Afdekking van nok	1 Vorsthaak type HO + 1 RVS torxschroef & neopreen-volgring
HV topgevelplaat type S	Afdekking van einden nok	1 RVS torxschroef & neopreen-volgring 70 mm in flap
HV hoekkepervorst type S 2,5 st/m[1]	Afdekking van hoekkeper	1 Vorsthaak type HO + 1 RVS torxschroef & neopreen-volgring
Gevelflap links/rechts ± 2,85 st/m[1]	Aansluiting over verticaal metselwerk	2 RVS torxschroeven & neopreen-volgring 50 mm in de gevelflap
Aansluitpan* ± 2,85 st/m[1]	Linker aansluiting op verholen goot	2 RVS torxschroeven & neopreen-volgring 50 mm
Aansluit chaperonpan*	Aansluiting aansluitpannen op chaperonpannen	1 RVS torxschroef & neopreen-volgring 70 mm in flap. **Let op:** bij dakhelling > 50° past u een extra RVS torxschroef (gekleurde kop) & neopreen-volgring 50 mm toe aan de voorzijde van de chaperonpan ter hoogte van de bovenste lat
Aansluit knikpan*	Aansluiting aansluitpannen op knikpannen	2 RVS torxschroeven & neopreen-volgring 50 mm
Halve pan	Algemeen toepasbaar waar een halve maatvoering is gewenst	1 Euro-panhaak Belmont, 1 RVS torxschroef & neopreen-volgring & neopreen-volgring 50 mm volgens verankerings-berekening
Ventilatiepan	Aan onderzijden van dakdoor-brekingen breder dan 1 m[1], ongeventileerde nok/hoekkeper-constructie en op advies extra toe te passen	1 Euro-panhaak Belmont, 2 RVS torxschroeven & neopreen-volgring 50 mm volgens verankeringsberekening
Chaperonpan 90° 3,57 st/m[1]*	Nokafwerking chaperonnok	1 Euro-panhaak Belmont en 1 RVS torxschroef & neopreen-volgring 70 mm in flap. **Let op:** bij dakhelling > 50° past u een extra RVS torxschroef 50 mm (gekleurde kop) & neopreen-volgring toe aan de voorzijde van de chaperonpan ter hoogte van de bovenste lat
Chaperongevelflap links/rechts 90°*	Hoekaansluiting tussen gevel-pannen en chaperonpannen	2 RVS torxschroeven & neopreen-volgring 50 mm in de gevelflap. **Let op:** bij dakhelling > 50° past u een extra RVS torxschroef (gekleurde kop) & neopreen-volgring 50 mm toe aan de voorzijde van de chaperonpan ter hoogte van de bovenste lat
Halve chaperonpan 90°*	Algemeen toepasbaar in een rij met chaperonpannen	1 Euro-panhaak Belmont en 1 RVS torxschroef & neopreen-volgring & neopreen-volgring 70 mm in flap. **Let op:** bij dakhelling > 50° past u een extra RVS torxschroef (gekleurde kop) & neopreen-volgring 50 mm toe aan de voorzijde van de chaperonpan ter hoogte van de bovenste lat
Knikpan 140° 3,57 st/m[1]*	Afwerking van de dakknik van een mansarde of gebroken kap	1 Euro-panhaak Belmont en 2 RVS torxschroeven & neopreen-volgring 50 mm
Knikgevelflap links/rechts 140°*	Hoekaansluiting tussen gevel-pannen en knikpannen	2 RVS torxschroeven & neopreen-volgring 50 mm in de gevelflap
Halve knikpan 140°*	Algemeen toepasbaar in een rij met knikpannen	1 Euro-panhaak Belmont en 1 RVS torxschroef & neopreen-volgring & neopreen-volgring 50 mm

TYPE	TOEPASSING	BEVESTIGING
Broekstuk	Aansluiting van vorsten op nok en hoekkeper	1 RVS torxschroef & neopreen-volgring 70 mm in de nokruiter
Halfronde hoekkeperbegin-vorst	Beëindiging van hoekkeper	1 Euro-vorsthaak voor Halfronde vorst en 1 RVS torxschroef & neopreen-volgring 70 mm aan de gootzijde
Halfronde hoekkeperbegin-vorst type S (bij kleur rood rustiek en moka)	Beëindiging van hoekkeper	1 Euro-vorsthaak voor Halfronde vorst en 1 RVS torxschroef & neopreen-volgring 70 mm aan de gootzijde
HV hoekkeperbeginvorst type S	Beëindiging van hoekkeper	1 Vorsthaak type HO + 1 RVS torxschroef & neopreen-volgring en 1 RVS torxschroef & neopreen-volgring 70 mm aan de gootzijde
Combipan ventilatie/beluchting	Dakdoorvoer voor ventilatie/ beluchting van onderliggende ruimte	1 Euro-panhaak Belmont, 2 RVS torxschroeven & neopreen-volgring 50 mm volgens verankeringsberekening
Combipan rioolontluchting	Dakdoorvoer voor rioolontluchting	1 Euro-panhaak Belmont, 2 RVS torxschroeven & neopreen-volgring 50 mm volgens verankeringsberekening
Combipan wasdroger	Dakdoorvoer voor wasdroger	1 Euro-panhaak Belmont, 2 RVS torxschroeven & neopreen-volgring 50 mm volgens verankeringsberekening
Combivent voor mechanische ventilatie	Dakdoorvoer voor mechanische ventilatie van onderliggende ruimte	1 Euro-panhaak Belmont, 2 RVS torxschroeven & neopreen-volgring 50 mm volgens verankeringsberekening
Ontluchtingspan met adapter	Dakdoorvoer voor ventilatie/ beluchting van onderliggende ruimte	1 Euro-panhaak Belmont, 2 RVS torxschroef & neopreen-volgring 50 mm volgens verankeringsberekening

* Op aanvraag leverbaar.
Afwijkende hulpstukken op aanvraag, zie voor speciale knikpannen en chaperonpannen pagina 115.
Vraag onze afdeling Dakservice om advies.

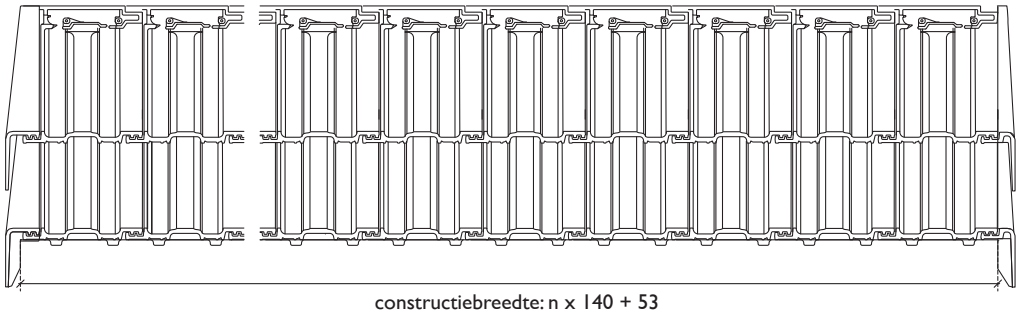

constructiebreedte: n x 140 + 53

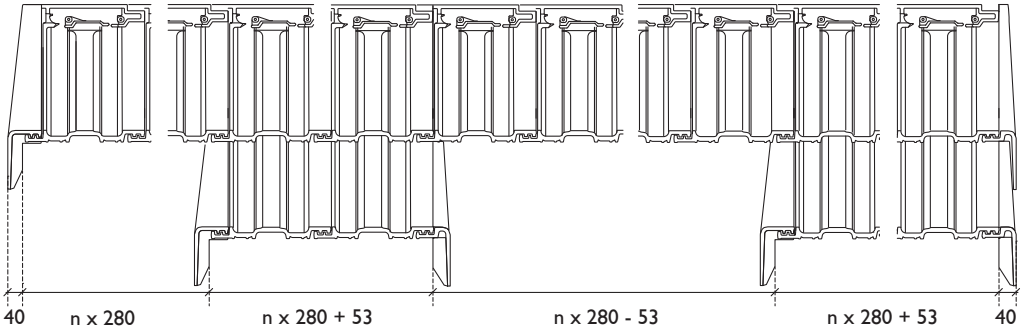

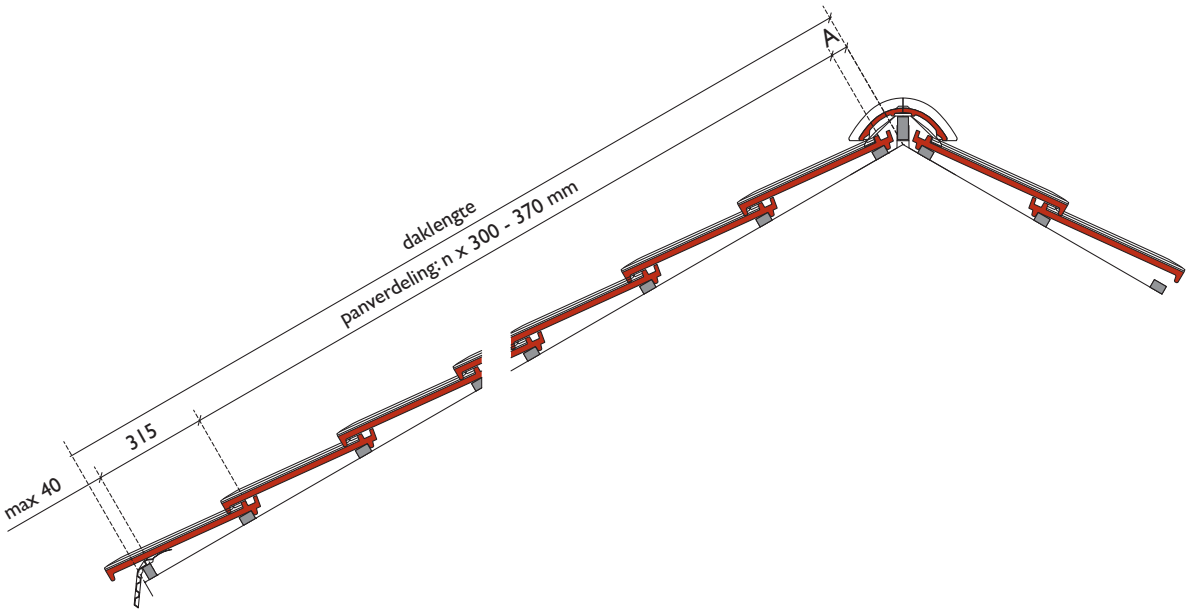

Breedte-indeling met gebruik van gevelpannen
De totale dakbreedte, inclusief dakoverstek, bij het model Belmont is n x 280 + 53 mm. Deze breedte is als volgt opgebouwd: de werkende breedte van de dakpannen is 280 mm, de linker- en rechter gevelflap samen hebben een werkende breedte van 53 mm (de linker gevelflap 53 mm, de rechter gevelflap 0 mm). Door gebruik te maken van een gemiddelde panspeling van +1 of -1 mm kan de totale dakbreedte maximaal n x 1 mm (n is het aantal dakpannen) vergroot of verkleind worden.

Breedte-indeling zonder gevelpannen
In plaats van aan beide zijden gevelpannen toe te passen, kunt u ervoor kiezen aan de beide zijden een gewone dakpan te gebruiken. De afwerking kan met een boeiboord met windveer.
De totale dakbreedte en de maatvoering van aanbouwen en inspringingen is afhankelijk van de detaillering van de gekozen afwerking.

Lengte-indeling
De bovenkant van de bovenste panlat uit het nok-snijpunt (het snijpunt van de bovenzijde van de tengels) is afhankelijk van het vorstmodel en de dakhelling. Zie hiervoor de gegevens bij de betreffende vorsten. De plaats van de onderste panlat is afhankelijk van de gekozen gootdetaillering (maximaal 40 mm vanaf onderkant dakbeschot).
De bovenkant van de een-na-onderste panlat ligt 315 mm boven de onderste. 'Dompen' van de onderste rij dakpannen is te voorkomen door ophogen van de onderste panlat of door toepassing van een BMI Monier dakvoetprofiel in combinatie met een gekantelde onderste panlat.
De gemiddelde latafstand is 335 mm, te verdelen over de afstand tussen bovenkant bovenste panlat en bovenkant een-na-onderste panlat.

Ruiterhoogte
Bij toepassing van een zelfventilerende nokconstructie moeten de vorsten op de dakpannen rusten. Tussen de onderkant vorst en de ruiter houdt u een ruimte vrij van ca. 5 mm. Bij ongelijke dakhellingen houdt u het gemiddelde van de dakhellingen aan.

HALFRONDE VORST (TEGELEN)

Dak-helling	Nokbeugel geknikt op de perforatie	Nokbeugel geknikt op hoogste punt	A min (mm)	A max (mm)	B (mm)	C (mm)
30°	x	–	40	50	68	58
45°	–	x	40	50	41	68
60°	–	–	50	60	5	–

HALFRONDE VORST TYPE S

Dak-helling	Nokbeugel geknikt op de perforatie	Nokbeugel geknikt op hoogste punt	A min (mm)	A max (mm)	B (mm)	C (mm)
30°	x	–	40	50	78	68
45°	x	–	40	50	56	53
60°	–	x	50	60	25	52

HV VORST (TYPE S)

Dak-helling	Nokbeugel geknikt op de perforatie	Nokbeugel geknikt op hoogste punt	A min (mm)	A max (mm)	B (mm)	C (mm)
30°	x	–	40	50	73	63
45°	x	–	40	45	52	48
60°	–	x	50	60	20	48

Vraag bij steilere dakhellingen onze afdeling Dakservice om advies.

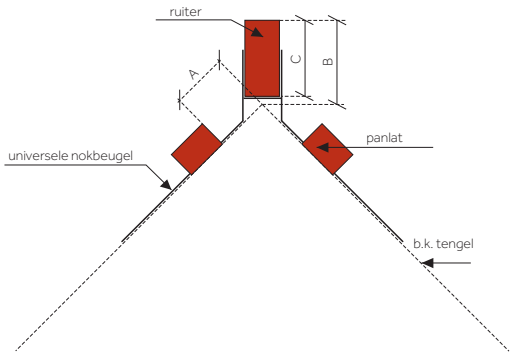

nokbeugel geknikt op perforatie

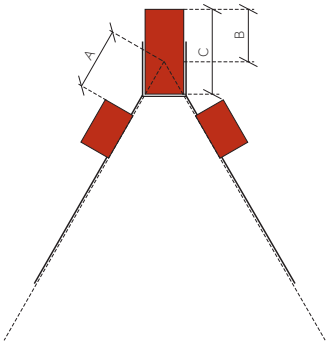

nokbeugel geknikt op hoogste punt